55 S3

gerade / flat / droit / prosty

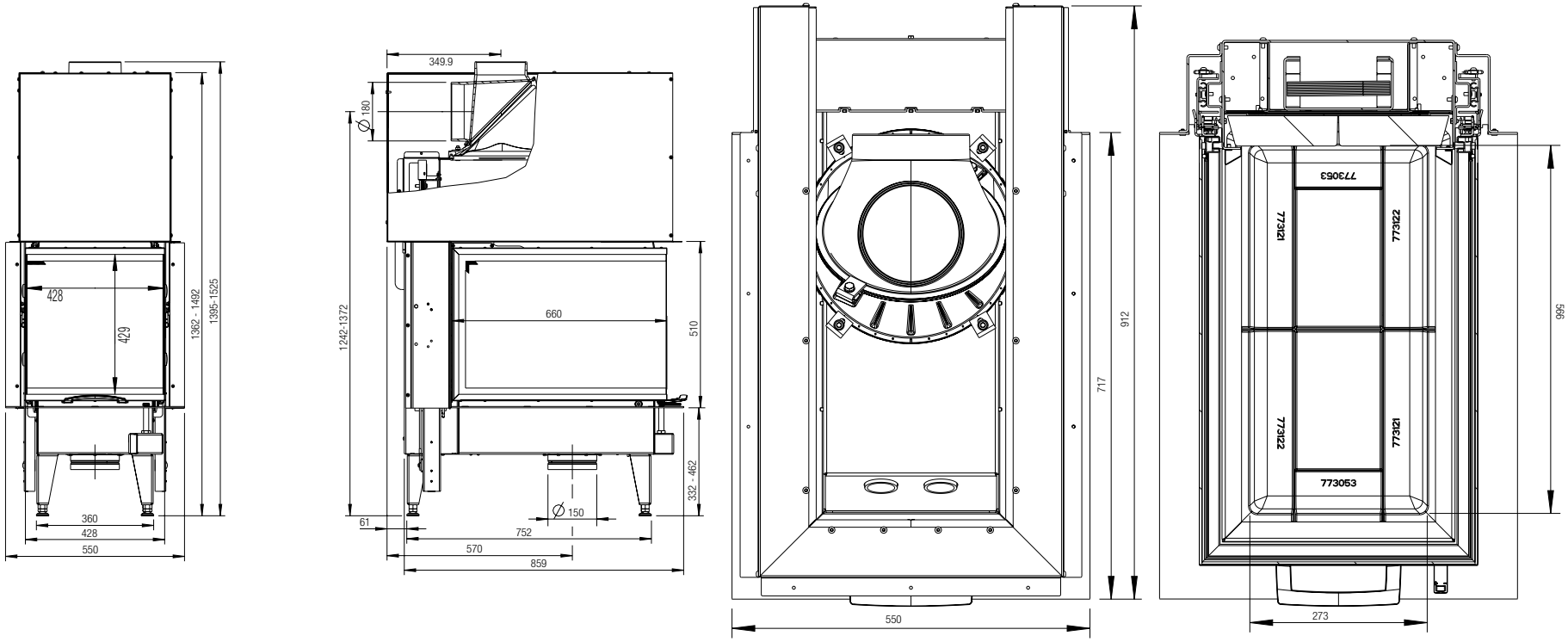

Stand: 07/2014